《　成年男子　組手　団体戦　》

地　区
大　島
南　薩
肝　属
日　置
熊　毛
曽　於
北薩（出水）
姶良・伊佐（姶良）
鹿児島

トーナメント

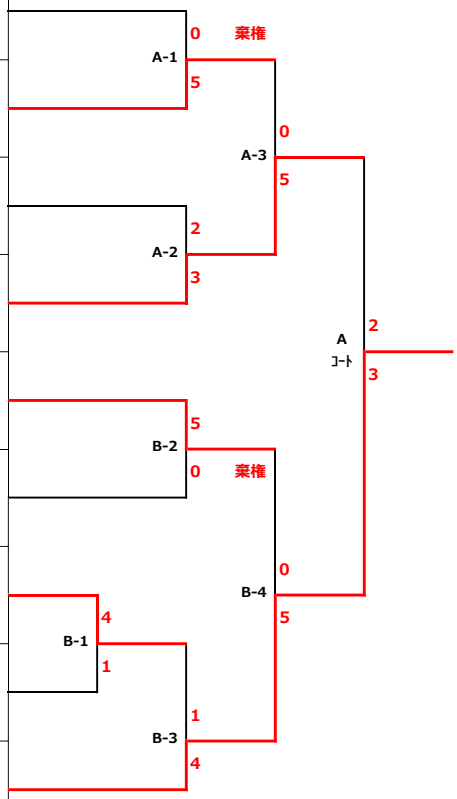

順位	地　区
優勝	鹿児島
準優勝	日　置
3位	南　薩
3位	熊　毛

《　少年男子　組手　団体戦　》

地　区
日　置
鹿児島
肝　属
北薩（出水）
大　島
姶良・伊佐（姶良）

トーナメント

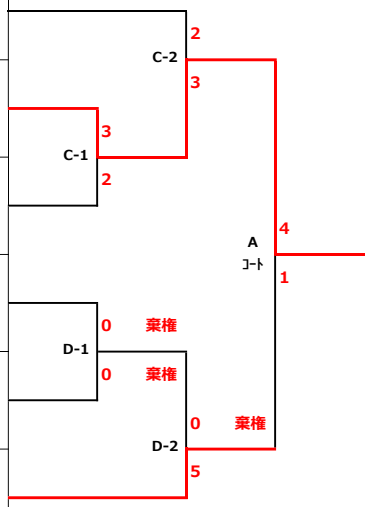

順位	地　区
優勝	鹿児島
準優勝	姶良・伊佐（姶良）
3位	日　置
3位	

《　成年男子　形　個人戦　》

氏　名 （地　区）
高　橋　宏　幸 （姶良・伊佐（姶良））
冨　迫　孝　一 （　鹿　児　島　）
鶴　田　豊 （　曽　於　）
中　村　正　太　郎 （　熊　毛　）
橋　口　拓　海 （　南　薩　）
中　山　晋　平 （　大　島　）
吉　永　涼 （北薩（出水））
牧　富　士　雄 （　日　置　）
増　田　清　文 （　肝　属　）

トーナメント

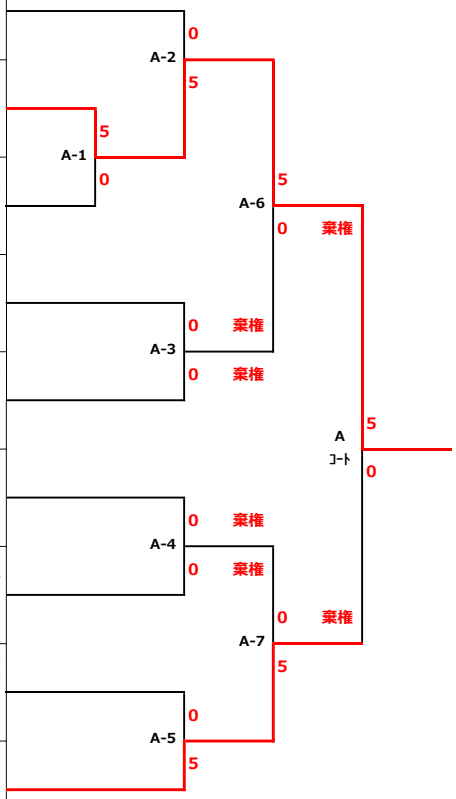

順位	氏　名 （地　区）
優勝	冨迫　孝一 （鹿児島）
準優勝	増田　清文 （肝属）
3位	
3位	

《　少年男子　形　個人戦　》

No	氏　名 （地　区）
1	牧　山　浩　史　郎 （　大　島　）
2	増　田　蓮 （　肝　属　）
3	吉　元　雄　琉 （　鹿　児　島　）
4	岩　元　理　空 （　南　薩　）
5	吹　上　円　晨 （　日　置　）
6	瀧　崎　瑠　偉 （姶良・伊佐（姶良））
7	堂　園　大　将 （　曽　於　）
8	門　口　乙 （北薩（出水））

トーナメント

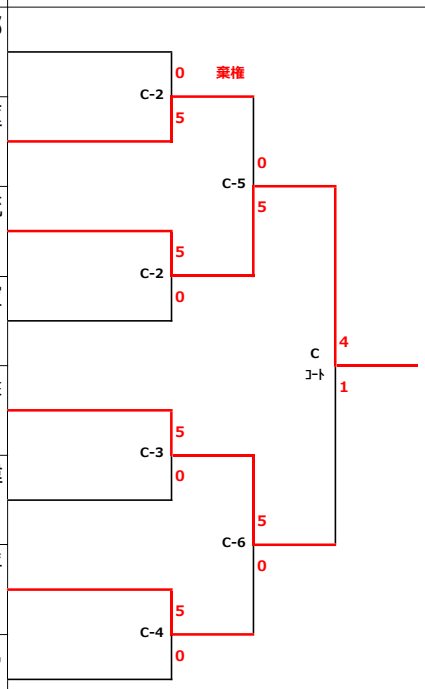

順位	氏　名 （地　区）
優勝	吉元　雄琉 （鹿児島）
準優勝	吹上　円晨 （日置）
3位	増田　蓮 （肝属）
3位	堂園　大将 （曽於）

《　女子　形　個人戦　》

氏　名（地　区）	トーナメント
伊　豆　元　　真　由　美（　熊　　毛　）	
日　高　　瑞　希（姶良・伊佐（姶良））	
東　垂　水　　優　陽（　南　　薩　）	
印　口　　佳　奈（　鹿　児　島　）	
濱　崎　　ひ　な　の（　大　　島　）	
張　原　　萌　鈴（　日　　置　）	
堂　園　　莉　奈（　曽　　於　）	
森　田　　う　ら　ら（　肝　　属　）	
村　田　　真　奈　美（北　薩　（出　水））	

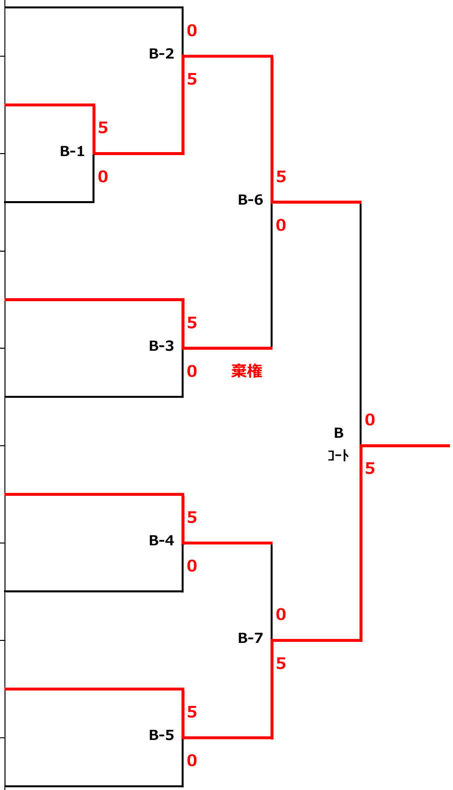

順位	氏　名（地　区）
優勝	森田　うらら（肝属）
準優勝	日高　瑞希（姶良・伊佐（姶良））
3位	印口　佳奈（鹿児島）
3位	張原　萌鈴（日置）

《　成年男子　組手　個人戦　》

氏　名 （地　区）
吉　永　涼 （北薩（出水））
坂口　敏幸 （姶良・伊佐（姶良））
枦山　龍太朗 （曽於）
永迫　昌之 （南薩）
萩原　啓太 （大島）
奥平　匡翁 （鹿児島）
原永　貴文 （日置）
泉　太郎 （肝属）
遠藤　隆一 （熊毛）
奥平　誉志宗 （鹿児島）
久永　大成 （肝属）
橋口　拓海 （南薩）
川原　憲一 （熊毛）
権現領　光太 （北薩（出水））
川本　友美 （姶良・伊佐（姶良））
木村　辰也 （曽於）
松岡　範 （大島）

トーナメント

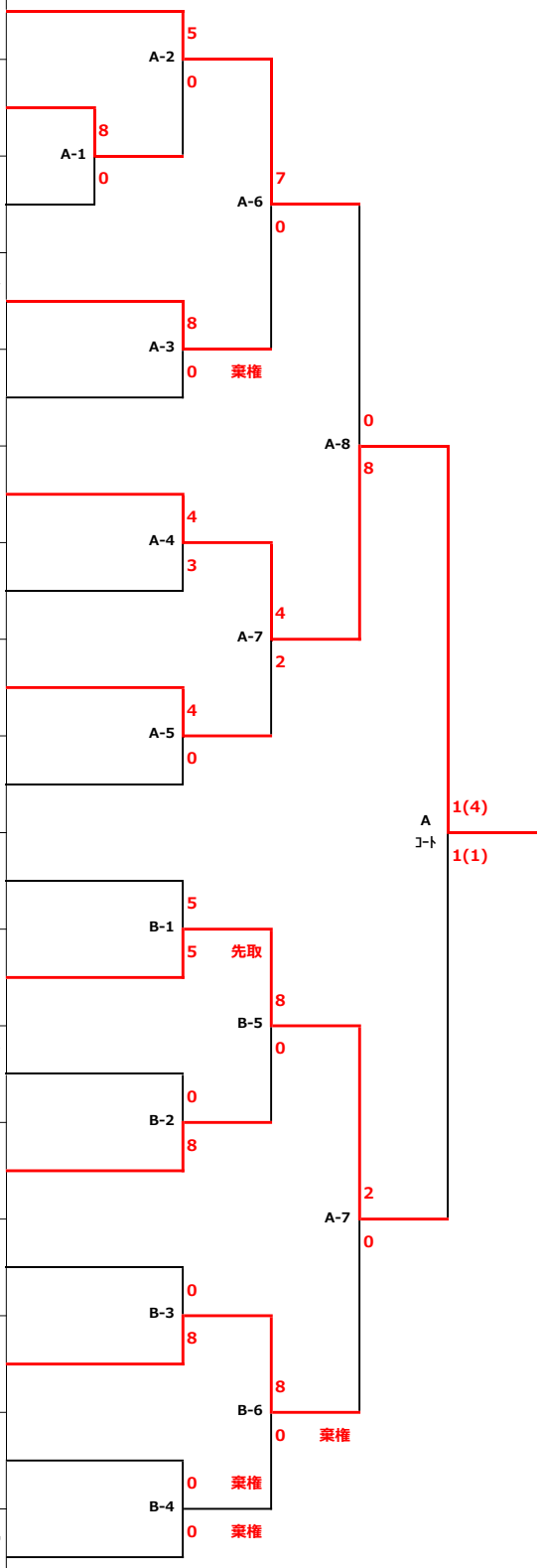

順位	氏　名 （地　区）
優勝	奥平　匡翁 （鹿児島）
準優勝	久永　大成 （肝属）
3位	吉永　涼 （北薩（出水））
3位	川本　友美 （姶良・伊佐（姶良））

《　少年男子　組手　個人戦　》

氏　名 （地　区）
蘭　金　ジ　エ　ラ （　熊　毛　）
宮　原　怜　也 （　鹿　児　島　）
本　田　大　智 （　大　島　）
谷　川　竜　輝 （　日　置　）
岩　元　理　空 （　南　薩　）
増　田　蓮 （　肝　属　）
安　楽　夏　希 （姶良・伊佐（姶良））
門　口　乙 （北薩（出水））
山　下　慶　人 （　日　置　）
福　島　諒　大 （　大　島　）
堂　園　大　将 （　曽　於　）
岡　本　麟 （　肝　属　）
小　川　田　海　翔 （北薩（出水））
矢　野　尋　太 （姶良・伊佐（姶良））
宮　原　陸　斗 （　鹿　児　島　）
古　園　響　吾 （　南　薩　）

トーナメント

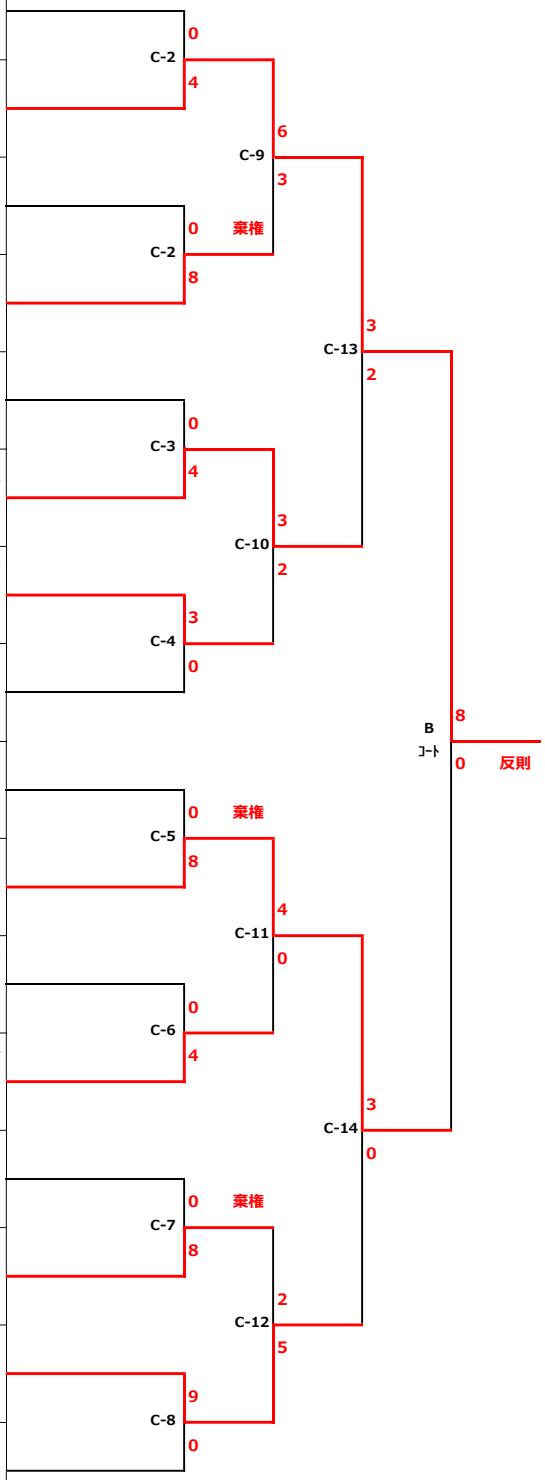

順位	氏　名 （地　区）
優勝	宮原　怜也 （鹿児島）
準優勝	福島　諒大 （大島）
3位	増田　蓮 （肝属）
3位	宮原　陸斗 （鹿児島）

《　女子　組手　個人戦　》

氏　名 （地　区）
老　谷　木　里 （姶良・伊佐（姶良））
藤　崎　華　花 （　日　置　）
今　村　真　悠 （北薩（出水））
村　田　な　づ　菜 （鹿　児　島）
中　江　優　由 （大　島）
新　西　華　奈 （肝　属）
伊　豆　元　真　由　美 （熊　毛）
松　本　妃　菜 （日　置）
日　高　瑞　希 （姶良・伊佐（姶良））
池　上　ひ　な　乃 （南　薩）
宮　迫　舞　花 （肝　属）
仁　禮　春　奈 （大　島）
川　原　奈　尾 （熊　毛）
中　尾　珠　綺 （鹿　児　島）

トーナメント

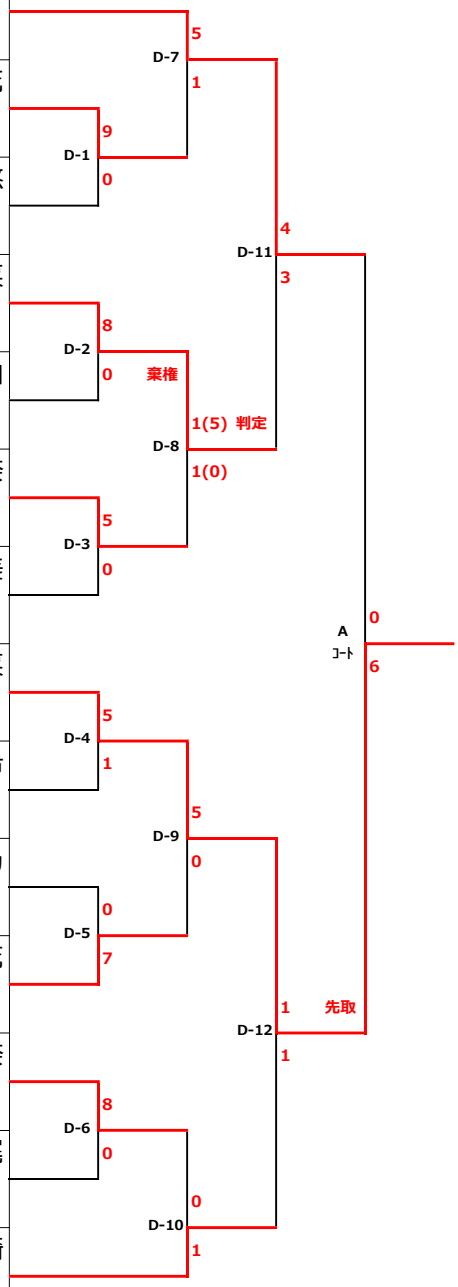

順位	氏　名 （地　区）
優勝	松本　妃菜 （日置）
準優勝	老谷　木里 （姶良・伊佐（姶良））
3位	村田　なづ菜 （鹿児島）
3位	中尾　珠綺 （鹿児島）